Arkadan Çıkışlı Klozet Montaj Broşürü
P- Trap Close Coupled WC Installation

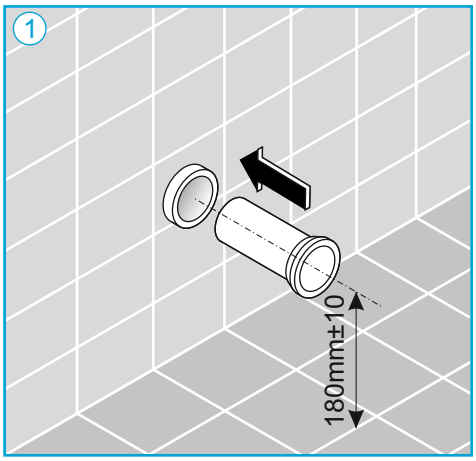

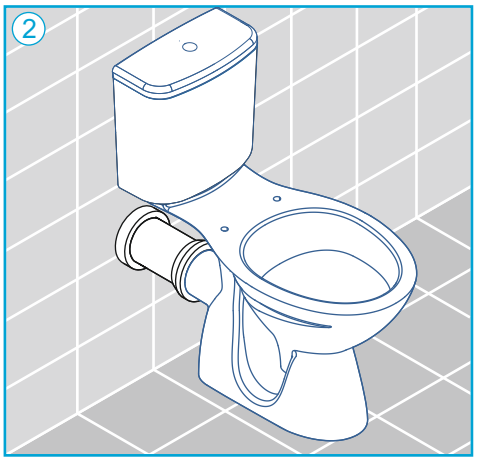

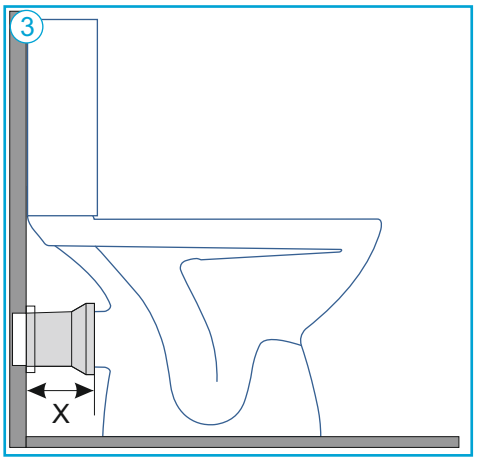

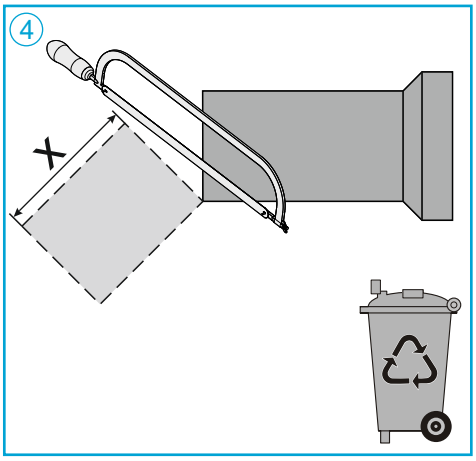

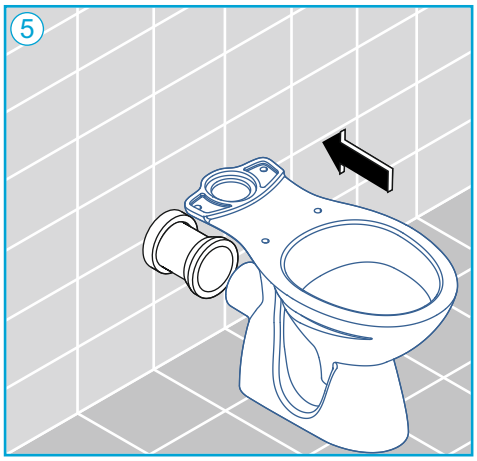

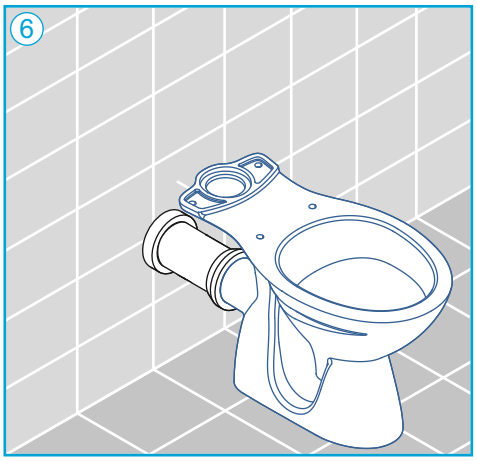

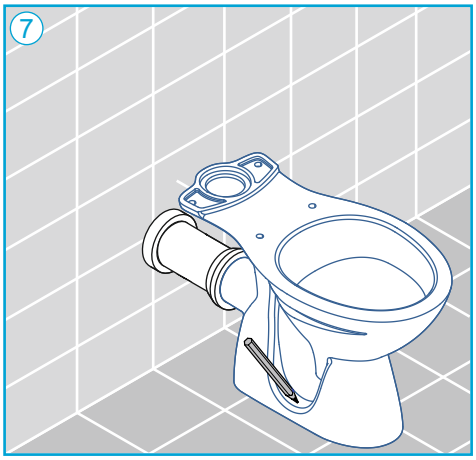

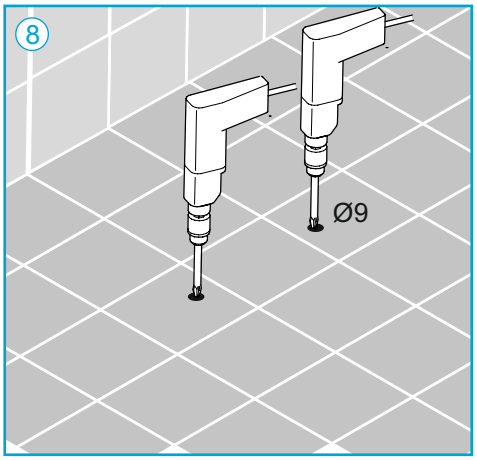

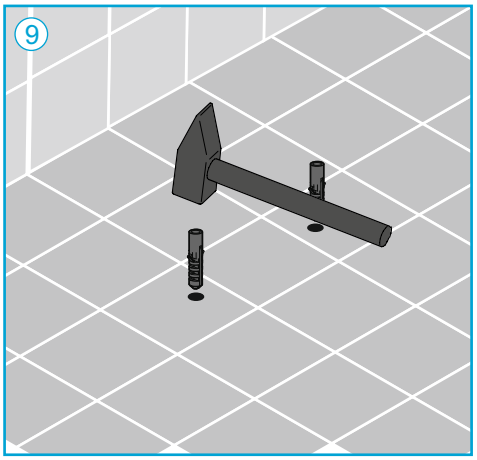

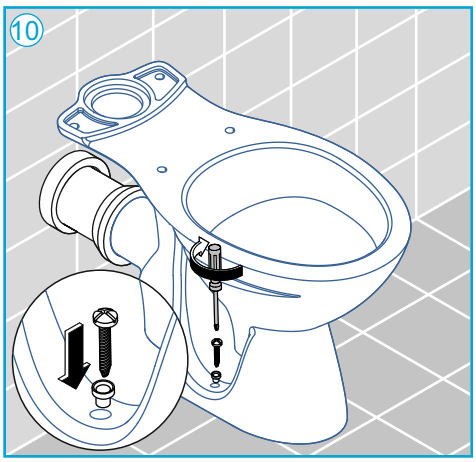

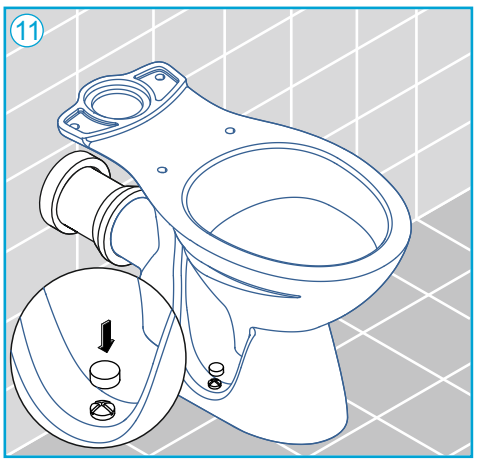

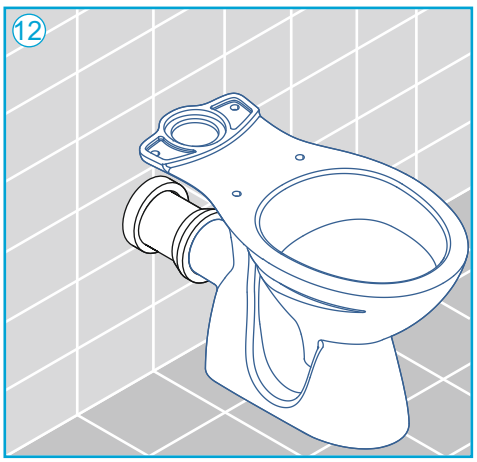

Ege Vitrifiye Sağlık Gereçleri San. ve Tic. A.Ş.
Kemalpaşa OSB Mah. İzmir Ankara Yolu (Ansızca)
Küme Evler Dış Kapı No:291 Kemalpaşa 35730 İZMİR / Türkiye
T:(0232) 878 68 81 F:(0232) 878 20 39

Whatsapp müşteri hattı
+90 (0553) 036 83 00
www.egevitrifiye.com

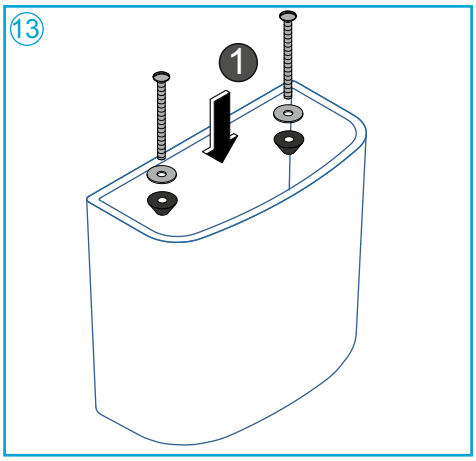

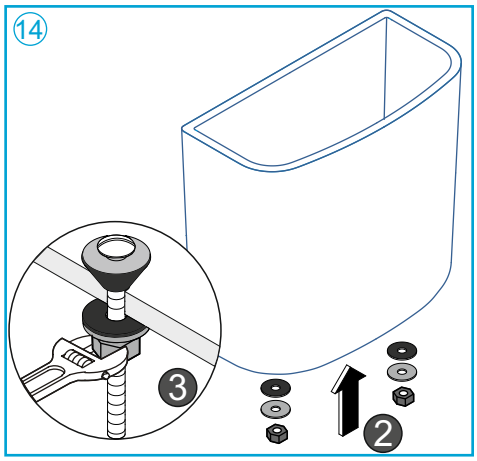

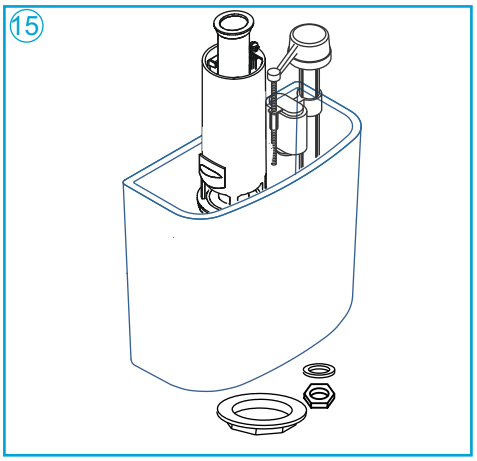

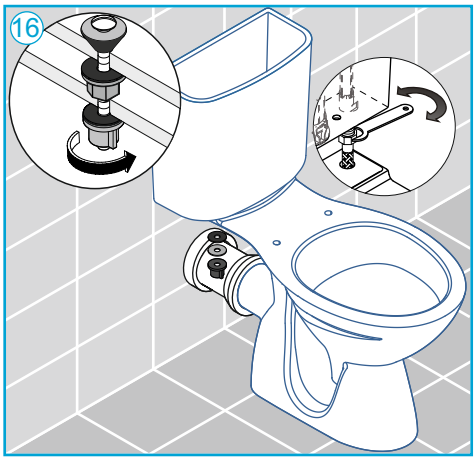

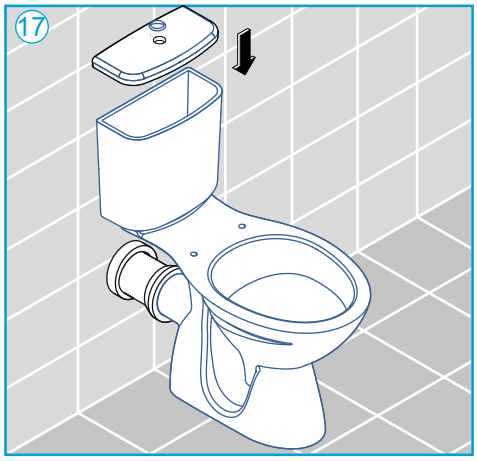

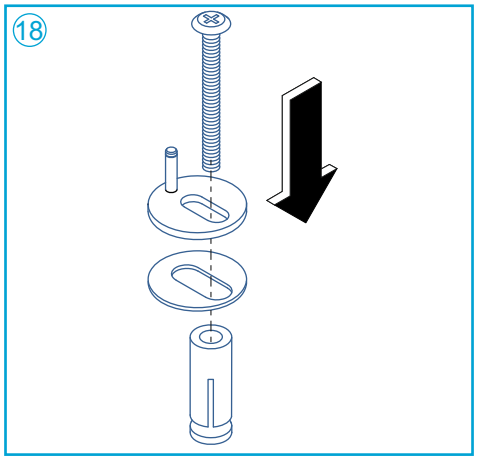

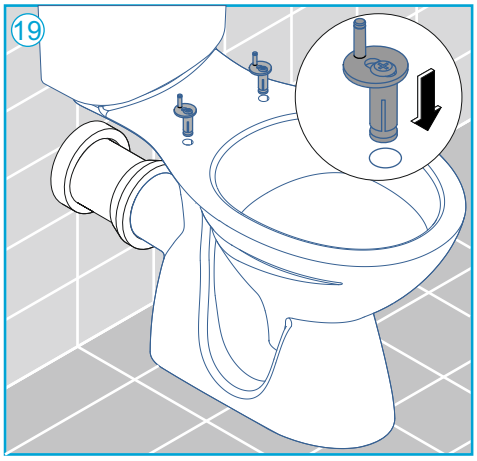

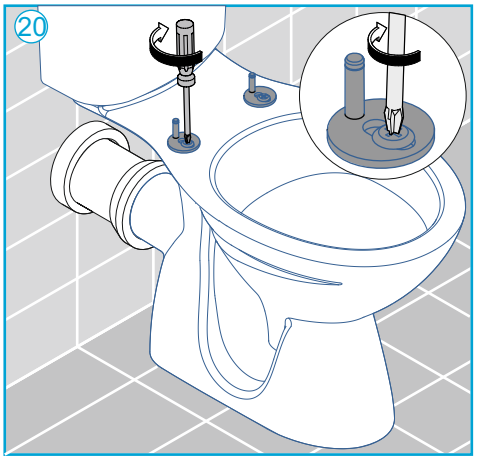

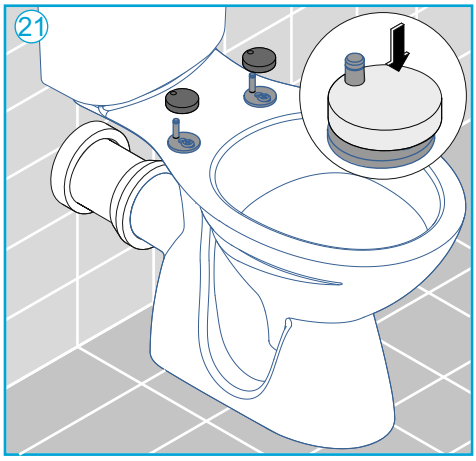

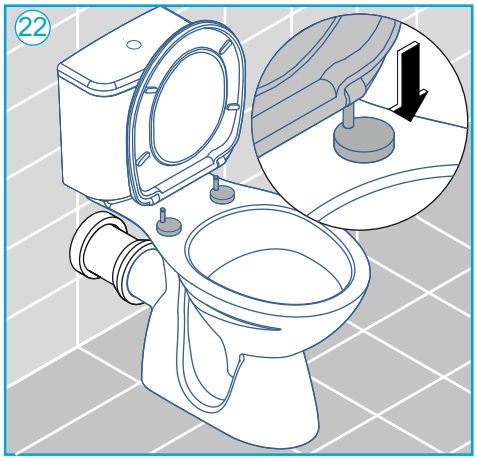

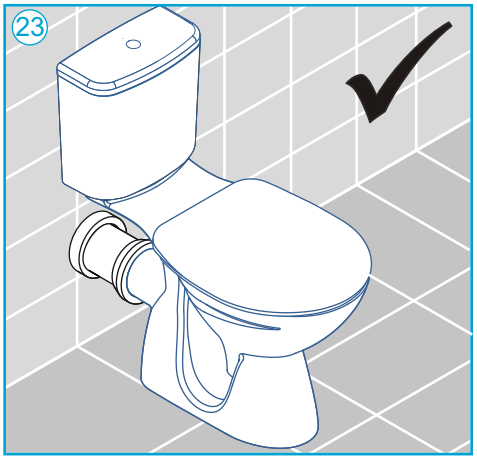

Ege Vitrifiye Sağlık Gereçleri San. ve Tic. A.Ş.
Kemalpaşa OSB Mah. İzmir Ankara Yolu (Ansızca)
Küme Evler Dış Kapı No:291 Kemalpaşa 35730 İZMİR / Türkiye
T:(0232) 878 68 81 F:(0232) 878 20 39

Whatsapp müşteri hattı
+90 (0553) 036 83 00
www.egevitrifiye.com